·K'CHE·
enjoliveur pour rails 3 allumages
par
WOOD LIGHT
SINCE 2020
KRAKEN LIGHTING
MADE IN FRANCE

## ESSENCES ET FINITIONS

## WOOD ESSENCE AND FINISHING

CHÊNE NATUREL — NATURAL OAK

FRÊNE NATUREL — NATURAL ASH

FRÊNE BLANC — WHITE ASH

FRÊNE BRUN — BROWN ASH

FRÊNE TECK — TEAK ASH

FRÊNE ACAJOU — MAHOGANY ASH

FRÊNE WENGÉ — WENGE ASH

# K'CHE

DESIGNED BY NIKOFORGET

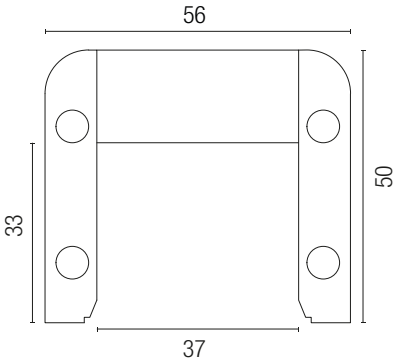


## DESCRIPTIF GÉNÉRAL

**Accessoire pour rails 3 allumages**
**S'adapte à plus de 90% des rails du marché**
Moulure en bois massif issu de forêts françaises éco-gérées
Finition vernis M1
S'installe en plafonnier ou suspension
Embout & Jonction
Permet d'intégrer les fixations de suspentes et les raidisseurs
Rail non inclus (en option)

## GENERAL DESCRIPTION

*Accessory for 4-wire track light*
*Compatible with 90% of tracks market*
*Solid wood frame from eco-managed French forests*
*M1 varnish finish*
*Ceiling and pendant installation*
*Endcap and junction*
*Possible to install fixing and tightener*
*Track not included (optional)*

OUVERTURE FIXATIONS 80MM,
**tous les 500 mm**
*Slot 80mm for fixations all 500mm*

OUVERTURE 200MM POUR RAIDISSEURS
**à chaque extrémité**
*Slot 200mm for tighteners at each end*

EMBOUTS A VISSER
**à chaque extrémité**
*Endcap to screw at each end*

COUDE 90°
SUR DEMANDE
*90° angle on request*

## INSTALLATION / MOUTING

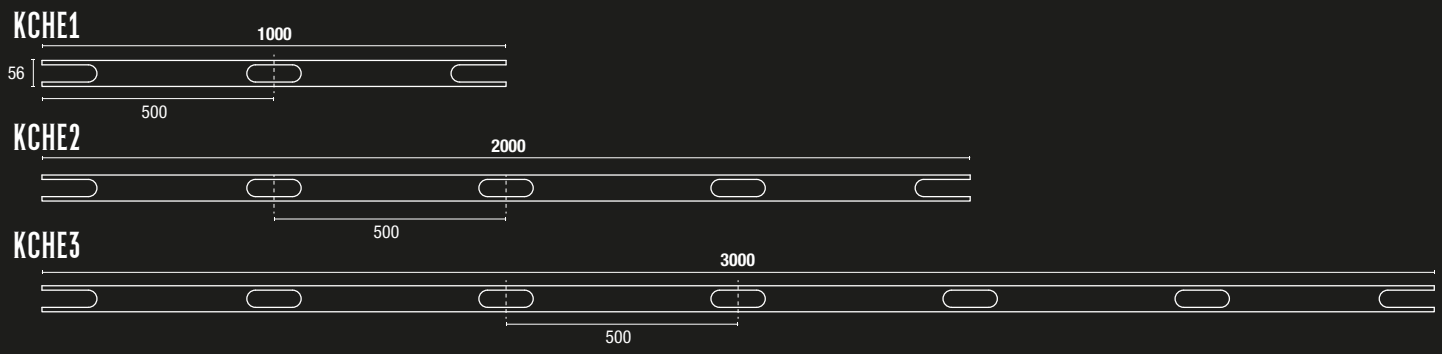


## COMPATIBILITÉ / COMPATIBILITY

**Nous avons testé le montage sur les principaux rails du marché. Il est bien entendu compatible avec tous les rails n'étant pas plus large que 36 mm.**
**Il est nécessaire de veiller à ce que le système de verrouillage des connecteurs puisse passer, car ils peuvent varier selon les fabricants.**
*We have tested the assembly on the main tracks of market. It is compatible with all tracks not being wider than 36mm.*
*It is necessary to make sure that the locking system of the connectors can pass, as they can change frome one manufacturer to another.*

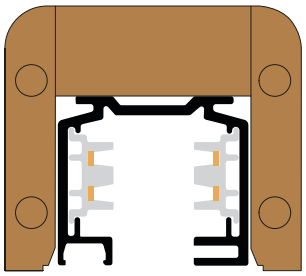

EUTRAC®

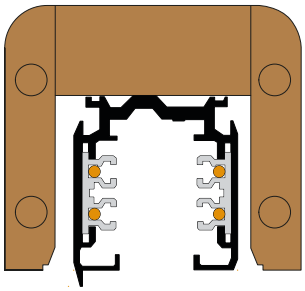

GLOBAL®

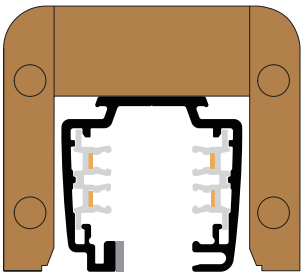

UNIPRO®

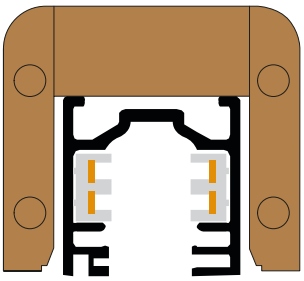

ERCO®

# K'CHEW

DESIGNED BY NIKOFORGET

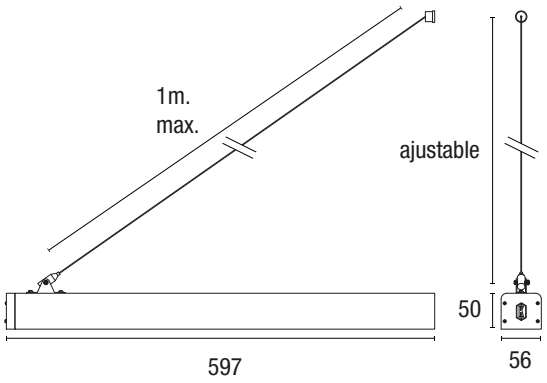


## DESCRIPTIF GÉNÉRAL

**Bras de déport murale rail 3 allumages**
Moulure en bois massif, issu de forêts françaises éco-gérées
S'installe en applique.
Suspente de renfort réglable en hauteur et longueur
Compatible avec adaptateurs 3 allumages universels
Compatible avec les adaptateurs drivers «in track»
Rail et alimentation inclus
Projecteurs non inclus

## GENERAL DESCRIPTION

*Wall arm with track 4 wires*
*Solid wood frame, from eco-managed French forests*
*Wall fixing*
*Pendant adjustable*
*Compatibility with all adaptors.*
*Compatibility with drivers in track.*
*Track and power included.*
*Spot non included*

Autres longueurs et version DALI sur demande / Other length and DALI on request

Bureau design - NikoFORGET
Installation 2x2m avec alimentation centrale
K'CHE2 - Chêne Naturel - Rail UNIPRO

Bureau design - NikoFORGET
Installation 2x2m avec alimentation centrale
K'CHE2 - Chêne Naturel - Rail UNIPRO

FRÊNE BLANC WHITE ASH

FRÊNE TECK TEAK ASH

FRÊNE ACAJOU MAHOGANY ASH

FRÊNE WENGÉ WENGE ASH

FRÊNE NATUREL NATURAL ASH

CHÊNE NATUREL NATURAL OAK

FRÊNE BRUN BROWN ASH

WOOD LIGHT

SINCE 2020

# KRAKEN LIGHTING

MADE IN FRANCE

Tous droits réservés à SAS KRAKEN-LIGHTING | modèles déposés, copyright KRAKEN-LIGHTING | Images non contractuelles, sauf erreurs typographiques.