dernière mise à jour : 22 octobre 2021

KROW13DB

IP20 ∫ 850° ∫ IK02 ∫ FAISC. 15°~ 24°~ 38° ~ 60° ∫ CUT. 130X130 MM ∫ UGR<19 ∫ **DRI. DEP** ∫ **BLUETOOTH DIM**

CHÊNE NATUREL / CNA

FRÊNE BRUN / FBR

FRÊNE NATUREL / FNA

FRÊNE BLANC / FBL

FRÊNE TECK / FTE

FRÊNE ACAJOU / FAC

FRÊNE WENGÉ / FWE

DESCRIPTIF GÉNÉRAL

Encastré LED, collerette en bois massif
Déflecteur basse luminance noir,
Découpe d'encastrement de 130x130 mm
Collerette en bois massif issu de forêts françaises éco-gérées
Finition vernis ou teinte huile
Corps en aluminium, 2 ressorts de fixation
Réflecteur aluminium
Faisceaux 15°, 24°, 38° ou 60° et déflecteur noir mat
LED IRC 90, 3000 ou 4000K
Dimmable :
- Bouton poussoir (Push DIM)
- DSI
- DALI

ESSENCES & FINITIONS

Essences :
Chêne ou Frêne issus de forêts françaises éco-gérées
Finitions :
Versions naturelles : vernis mat non réchauffant
Versions teintées : huile
Sur demande :
Autres essences : Erable, Sicomore, Tilleul, Aulne, Pin, Noyer...
Autres finitions : Satiné, brillant, grand brillant
Teintes réalisées en contre typage (fournir un échantillon)

: #KRAKENFAITLESPOUBELLES
Disponible en collerettes fabriquées avec du bois massif (déchets) (Litos de PIN déclassées de la GSB ou Bois Exotique issus de chutes non utilisables par l'industrie (hors standards). Intéressé ? Contacte-nous.

DIMENSIONS

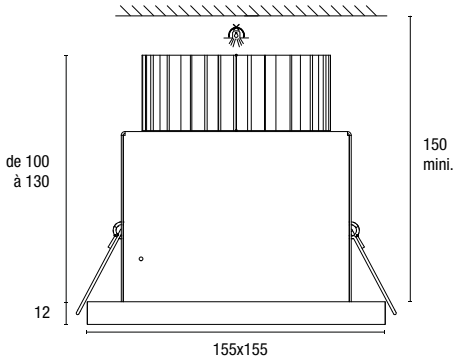

OPTIONS

Blanc chaud, 2700K, Blanc neutre 3500K
LEDs spéciales (boucherie, boulangerie, poissonnerie, F&L...)
LEDs IRC 80 (plus de flux)

Pilotage avec application TRIDONIC ou CASAMBI :
à télécharger sur
_ Apple AppStore: goo.gl/mxvVng
_ Google Play Store: goo.gl/Gmhb1N
ou en scannant le QR Code :

DONNÉES TECHNIQUES - LED

Réf.	DIM.	PUISSANCE	CONSO.	DRIV.	IRC	CCT	Faisceau	Flux LED	Flux sortant	Efficacité	Durée de Vie	Binning	IEC62471	GARANTIE
KR013DB	DIMMABLE BLUETOOTH	22W	24W	230V 600mA	90	3000K	15° 24° 38° 60°	± 3300lm	± 3000lm	± 125lm/W	50 000h L80 B10	3 SDCM	RG1	5 ANS
						4000K		± 3520lm	± 3150lm	± 130lm/W				

CODIFICATION

KR013DBCNA2293024

CODE ARTICLE	DRIVER	ESSENCE & FINITION	PUISSANCE	IRC	TEINTE	FAISCEAU
KR013	**DIM BLUETOOTH**	**CNA** - CHÊNE NATUREL	**22**W	**9**0	**30**00K	**24°**

SAS KRAKEN LIGHTING
4 rue Denis PAPIN - 85600 MONTAIGU VENDEE - FRANCE
891 160 640 00019 RCS La Roche Sur Yon - contact@kraken-lighting.fr

KRAKEN LIGHTING
MADE IN FRANCE

* se référer aux CGV disponible sur www.kraken-lighting.fr/telechargement/cgv
tous droits réservés @ SAS KRAKEN LIGHTING - copyright© KRAKEN LIGHTING
visuels non contractuels - sauf erreur typographique