dernière mise à jour : 2 novembre 2020

KSUS66

POUR DALLE LED 595X595 (NON FOURNIE)

CHÊNE NATUREL / CNA

FRÊNE BRUN / FBR

FRÊNE NATUREL / FNA

FRÊNE BLANC / FBL

FRÊNE TECK / FTE

FRÊNE ACAJOU / FAC

FRÊNE WENGÉ / FWE

DESCRIPTIF GÉNÉRAL

Accessoire pour dalle LED 595x595mm
S'adapte à plus de 90% des dalles LED du marché
Cadre en bois massif, issu de forêts françaises éco-gérées
S'installe en suspension.
Etrier de fixation métallique galva.
Permet d'intégrer le driver.
Kit de 4 filins de suspensions 3m fournis

Câble d'alimentation non inclus (en option)
Patère de connexion plafond (en option)
Dalle LED non incluse (en option)

ESSENCES & FINITIONS

Essences :
Chêne ou Frêne issus de forêts françaises éco-gérées

Finitions :
Versions naturelles : vernis mat non réchauffant M1
Versions teintées : huile A+

Sur demande :
Autres essences : Erable, Sicomore, Tilleul, Aulne, Pin, Noyer...
Autres finitions : Satiné, brillant, grand brillant
Teintes réalisées en contre typage (fournir un échantillon)

DIMENSIONS

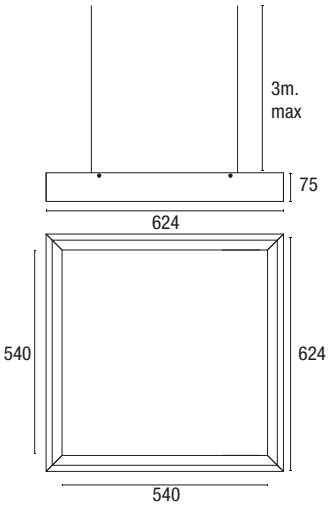

DÉTAILS & ACCESSOIRES

Patère de connexion en option :

Capot supérieur de fermeture :

CODIFICATION

KSUS66CNA

CODE ARTICLE
KSUS66

ESSENCE & FINITION
CNA

SAS KRAKEN LIGHTING
4 rue Denis PAPIN - 85600 MONTAIGU VENDEE - FRANCE
RCS-en cours LA Roche Sur Yon - contact@kraken-lighting.fr

KRAKEN LIGHTING
WOOD LIGHT SINCE 2020
MADE IN FRANCE

* se référer aux CGV disponible sur www.kraken-lighting.fr/telechargement/cgv
tous droits réservés @ SAS KRAKEN LIGHTING - copyright© KRAKEN LIGHTING
visuels non contractuels - sauf erreur typographique

dernière mise à jour : 2 novembre 2020

KSUS66

POUR DALLES 595X595

MONTAGE

Insertion du driver :
Espace pour intégrer le driver.
Attention à utiliser des drivers avec une épaisseur < 36 mm

Entre-axes de fixation
Fixation sur 4 points, visserie non fournie

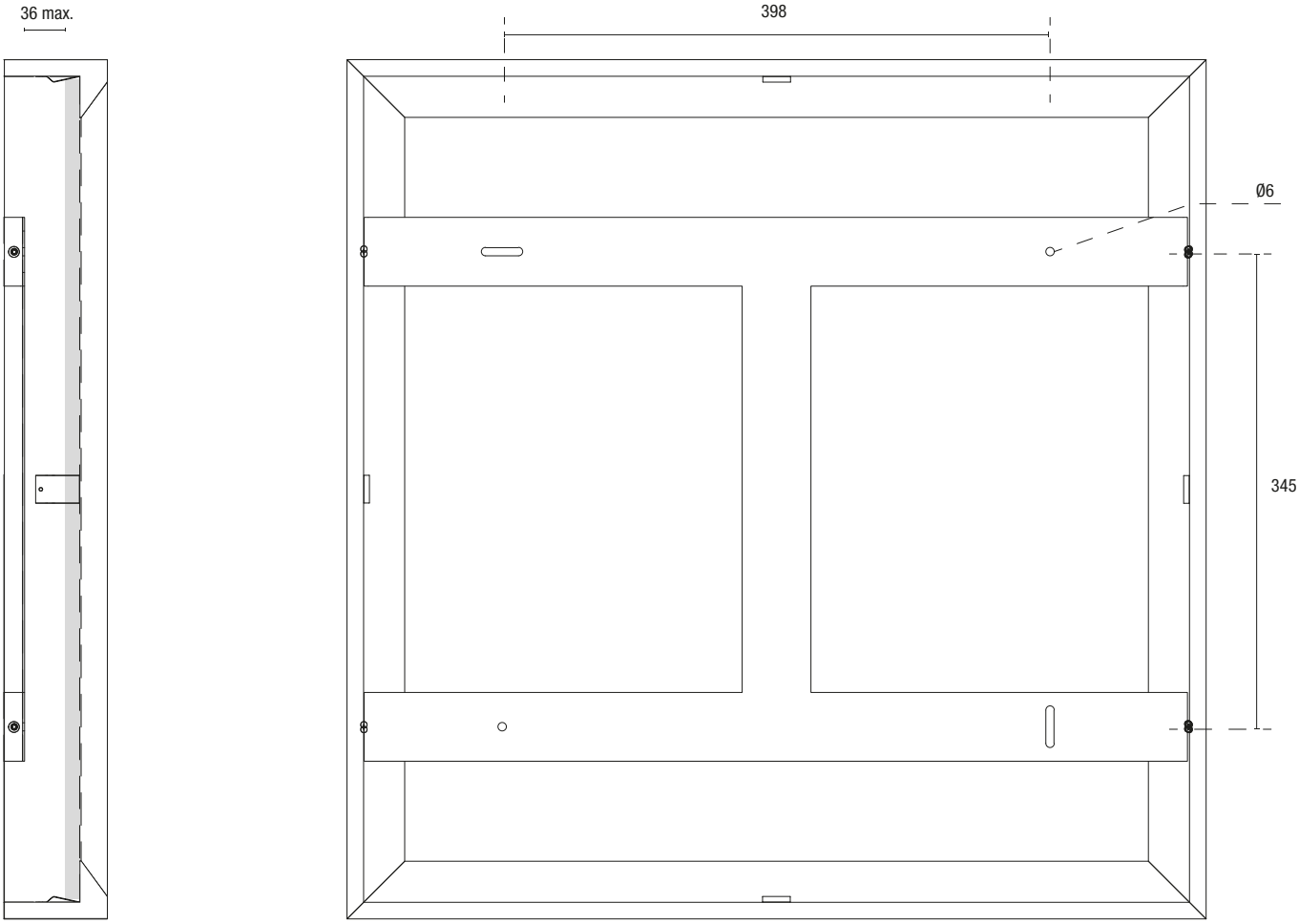

* se référer aux CGV disponible sur www.kraken-lighting.fr/telechargement/cgv
tous droits réservés @ SAS KRAKEN LIGHTING - copyright© KRAKEN LIGHTING
visuels non contractuels - sauf erreur typographique