KDOW7DB

IP20 ∫ 850° ∫ IK07 ∫ FAISC. 12°~ 24°~ 36° ∫ CUT. 67 < 90MM ∫ **DRI. EXC** ∫ **BLUETOOTH DIM**

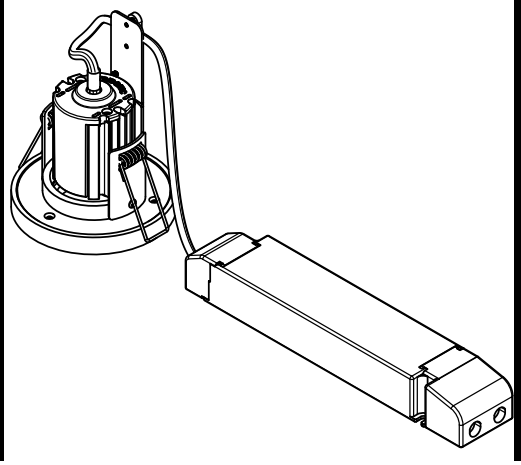

Généralités :

L'installation doit être effectuée uniquement par un professionnel qualifié, sous risque de non prise en garantie.

Ne pas travailler sous tension
Avant de procéder à toute opération, toujours couper l'alimentation électrique et s'assurer qu'elle ne peut pas être rétablie accidentellement.

La sécurité de l'appareil ne peut être assurée que par un strict respect des Normatives Européennes sur les équipements éléctriques et des instructions suivantes. Gardez ces instructions pour des consultations ultérieures.

Recyclage DEEE
Directive 2002/96/CE
Déchets d'Equipements Electriques et Electroniques
Ce produit est conforme à la Directive ED 2002/96/CE. Le symbole de la corbeille barrée reporté sur l'appareil indique que ce dernier doit être éliminé à part lorsqu'il n'est plus utilisable et non pas avec les ordures ménagères. L'utilisateur a la responsabilité de porter l'appareil hors d'usage à un centre de ramassage spécialisé.
Le tri approprié des déchets permet d'acheminer l'appareil vers le recyclage, le traitement et l'élimination de façon écologiquement compatible. Il contribue à éviter les effets négatif possibles sur l'environnement et sur la santé, tout en favorisant le recyclage des matériaux dont est constitué le produit. Pour avoir des informations plus détaillées sur les systèmes de ramassage disponibles, s'adresser au service local d'élimination des déchets ou au revendeur.

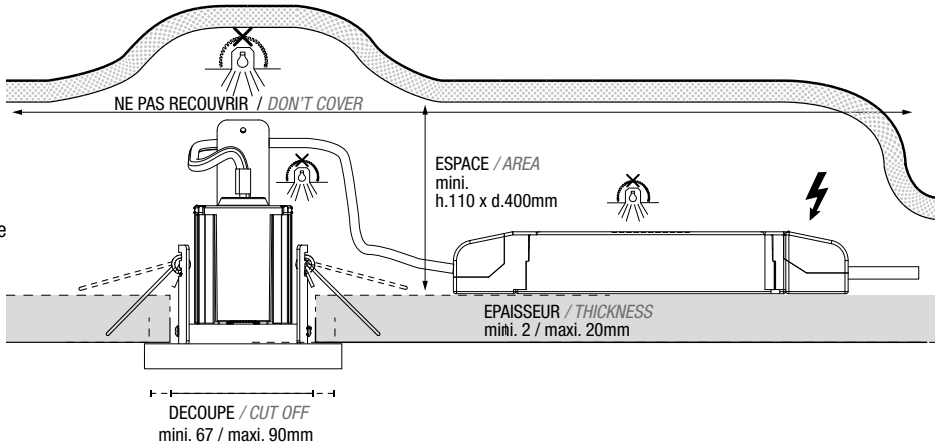

Découpe :

Bien que nous aimions les bûcherons, afin d'assurer une découpe propre, nous recommandons d'utiliser une scie cloche réglable.

DECOUPE / *CUT OFF*
mini. 67 / maxi. 90mm

Installation :

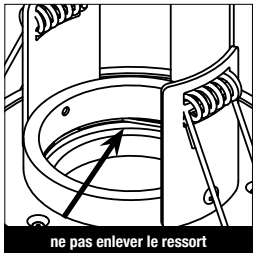

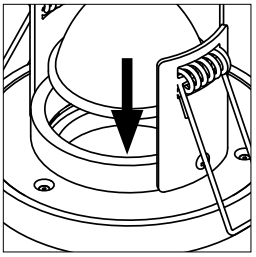

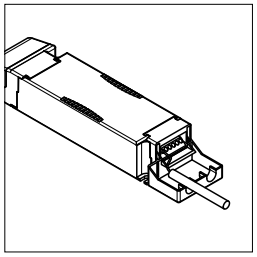

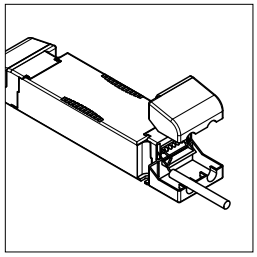

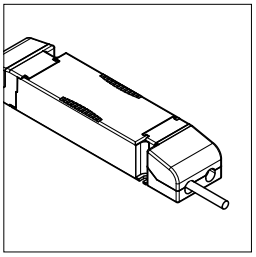

Module LED

Le module LED est déjà installé sur le KDOW7.
Si toutefois il est enlevé ou pour le remplacer, appuyer ou tirer sur le module pour passer le ressort de maintient.

Câblage

Uniquement L, N, Terre.

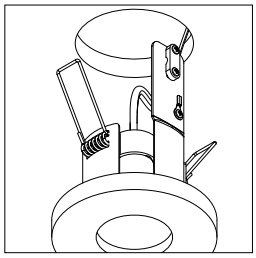

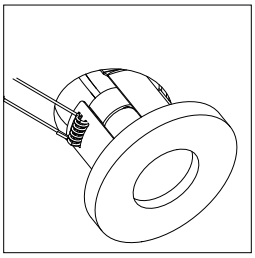

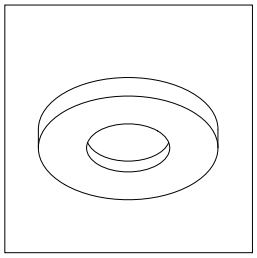

Après la connexion faite, remettre le capot du connecteur correctement afin que les arrêts de traction bloquent correctement les câbles.

* se référer aux CGV disponible sur www.kraken-lighting.fr/telechargement/cgv
tous droits réservés @ SAS KRAKEN-LIGHTING - copyright© KRAKEN LIGHTING
visuels non contractuels - sauf erreur typographique

KDOW7DB

IP20 ∫ 850° ∫ IK07 ∫ FAISC. 12°~ 24°~ 36° ∫ CUT. 67 < 90MM ∫ **DRI. EXC** ∫ **BLUETOOTH DIM**

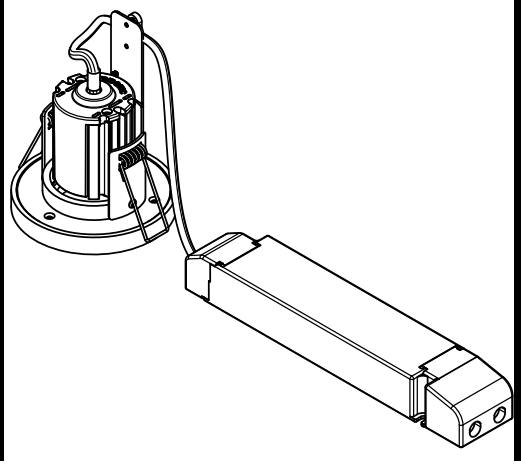

Généralités :

L'installation doit être effectuée uniquement par un professionnel qualifié, sous risque de non prise en garantie.

Ne pas travailler sous tension
Avant de procéder à toute opération, toujours couper l'alimentation électrique et s'assurer qu'elle ne peut pas être rétablie accidentellement.

La sécurité de l'appareil ne peut être assurée que par un strict respect des Normatives Européennes sur les équipements éléctriques et des instructions suivantes. Gardez ces instructions pour des consultations ultérieures.

Recyclage DEEE
Directive 2002/96/CE
Déchets d'Equipements Electriques et Electroniques
Ce produit est conforme à la Directive ED 2002/96/CE. Le symbole de la corbeille barrée reporté sur l'appareil indique que ce dernier doit être éliminé à part lorsqu'il n'est plus utilisable et non pas avec les ordures ménagères. L'utilisateur a la responsabilité de porter l'appareil hors d'usage à un centre de ramassage spécialisé.
Le tri approprié des déchets permet d'acheminer l'appareil vers le recyclage, le traitement et l'élimination de façon écologiquement compatible. Il contribue à éviter les effets négatif possibles sur l'environnement et sur la santé, tout en favorisant le recyclage des matériaux dont est constitué le produit. Pour avoir des informations plus détaillées sur les systèmes de ramassage disponibles, s'adresser au service local d'élimination des déchets ou au revendeur.

Câblage : 230V

Câble rigide ou souple 2 ou 3 x de 0,75 jusqu'à 1,5 mm² maxi.

La connexion à la terre est réalisée comme terre de protection (PE). Aucune connexion à la terre n'est requise pour la fonctionnalité du driver de LED. Une connexion à la terre est recommandée pour améliorer le comportement suivant : Interférences électromagnétiques (EMI) , LED allumée en veille. En général, il est recommandé de mettre à la terre le Driver LED si le module LED est monté sur des parties du luminaire mises à la terre respectivement sur des dissipateurs de chaleur et représentant ainsi une forte capacité par rapport à la terre.

Câblage Driver Bluetooth

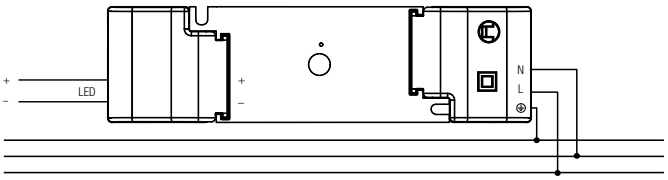

Télécharger l'application

Câblage Driver Bluetooth

1. Télécharger l'application depuis l'App Store d'Apple ou le Google Play Store.
2. Allumer les luminaires compatibles basicDIM Wireless.
3. Ouvrir l'application. (TRIDONIC compatible CASAMBI)
4. L'application Tridonic 4remote BT trouvera automatiquement tous les luminaires compatibles basicDIM Wireless qui sont sous tension.
5. Tapez sur «Mettre tous les luminaires en service».
6. L'application ajoutera automatiquement tous les luminaires trouvés à un réseau et ouvrira l'onglet «Luminaires».
7. Les onglets suivants sont disponibles dans l'application 4remote BT :

Onglet «Luminaires»
Tous les luminaires basicDIM Wireless couplés au réseau peuvent être regroupés et contrôlés.

Onglet «Galerie»
Tous les luminaires basicDIM Wireless qui sont couplés au réseau peuvent être contrôlés avec des points de contrôle, qui sont placés dans les images capturées.

Onglet «Scènes»
Des scènes statiques et basées sur le temps, ainsi que des animations peuvent être créées et appelées manuellement.

Onglet «Plus»
Des minuteries peuvent être créées, des commutateurs et des capteurs couplés au réseau peuvent être configurés, les paramètres du réseau et de l'application peuvent être modifiés et les appareils peuvent être dissociés ou couplés au réseau.

Tous les détails de paramètrages de l'application sont disponibles sur demande.
Documentation de 57 pages.

* se référer aux CGV disponible sur www.kraken-lighting.fr/telechargement/cgv
tous droits réservés @ SAS KRAKEN-LIGHTING - copyright© KRAKEN LIGHTING
visuels non contractuels - sauf erreur typographique